Abri cycles MILAN avec abri complémentai

Catégorie : Abris > Abris vélos > Toit polycarbonate

Référence : 529258

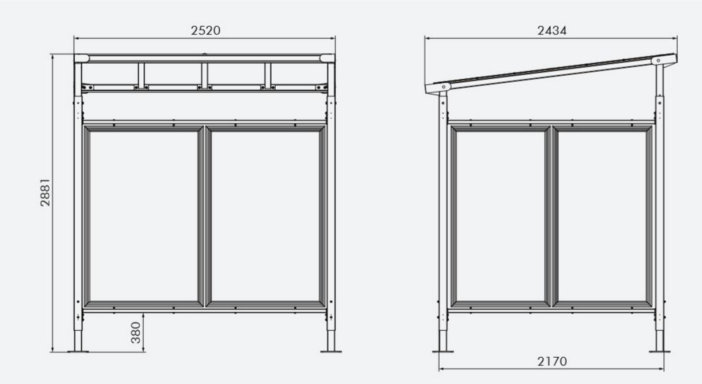

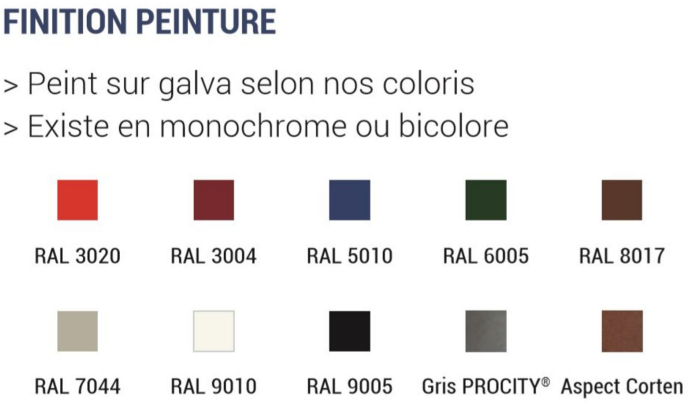

Description :

Abri cycles MILAN avec abri complémentaire et bardages inclus STRUCTURE : Poteaux en acier 80 x 80 mm. DIMENSIONS ABRI initial : longeur 2520 mm, Largeur 2170 mm, Hauteur 2881 mm. DIMENSIONS ABRI complémentaire : Hauteur 2881 mm, longueur 2500 mm. TOITURE : Traverse en acier 60 x 60 mm, panneaux en polycarbonate alvéolaire ép. 10 mm traité anti UV. BARDAGES DE FOND ET LATERAUX : Cadre profilé en aluminiumminium et vitrage en polycarbonate alvéolaire épaisseur 10mm traité anti-UV. FINITION : Peint sur galva en monochrome ou en bicolore selon nos coloris. FIXATION : sur platines, pieds réglables en hauteur (cheville à expension fournies). OPTIONS: Paire de coupe vent latéral de toiture (Réf. 529052), Coupe vent de toiture face arrière (Réf. 529159).

Document non-contractuel sous réserve de modifications par le fabricant. Tous droits réservés.
Avenir Voirie, 16 place Théodore Fantin Latour 56000 VANNES
Tél: 02 97 63 94 31 Fax: 09 72 11 61 39 Mail: info@avenir-voirie.fr

Abri cycles MILAN avec abri complémentai

Catégorie : Abris > Abris vélos > Toit polycarbonate

Référence : 529258

Informations complémentaires :

Poids (kg) 507	**Finition** thermolaquage
Matière fond Alluminium	**Matière toît** Polycarbonate alvéolaire
Matière côtés Alluminium	**Toît plat** OUI
Matière structure acier	**Matière vitre** Polycarbonate alvéolaire
Fixation Platines	**Traitement** Anti-UV

Document non-contractuel sous réserve de modifications par le fabricant. Tous droits réservés.
Avenir Voirie, 16 place Théodore Fantin Latour 56000 VANNES
Tél: 02 97 63 94 31 Fax: 09 72 11 61 39 Mail: info@avenir-voirie.fr