Bac à palmier PROVINCE galva CITY

Catégorie : Espaces verts > Jardinières > Carrées
Référence : 201260

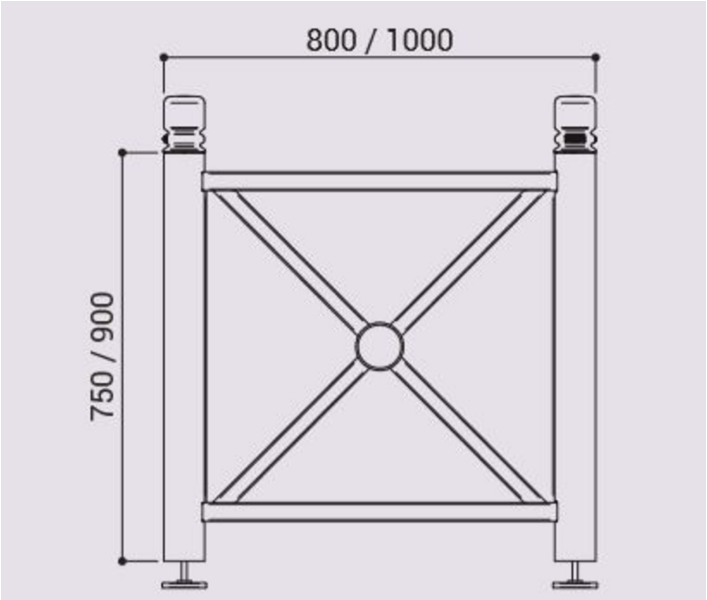

FINITION PEINTURE

> Peint sur galva selon nos coloris

Description :

Jardinière 800x800mm CHASSIS : tube acier galvanisé 76mm de diam pommeau CITY. HABILLAGE : tôle d'acier galvanisé. Pieds équipés de vérins pour réglage des niveaux. Panneaux latéraux amovibles en tôle électrozinguée laquée. FINITION extérieur : peint sur galva selon nos coloris. FINITION interieur : tôle galva. FIXATIONS : sur pieds réglables. LIVRÉ MONTÉ

Informations complémentaires :

Largeur (mm) 800	**Longueur (mm)** 800
Hauteur totale 750	**Poids (kg)** 7,5
Finition thermolaquage	**Matière** Acier galvanisé

Document non-contractuel sous réserve de modifications par le fabricant. Tous droits réservés.
Avenir Voirie, 16 place Théodore Fantin Latour 56000 VANNES
Tél: 02 97 63 94 31 Fax: 09 72 11 61 39 Mail: info@avenir-voirie.fr

Bac à palmier PROVINCE galva CITY

Catégorie : Espaces verts > Jardinières > Carrées
Référence : 201260

Fixation Pieds réglables

Document non-contractuel sous réserve de modifications par le fabricant. Tous droits réservés.
Avenir Voirie, 16 place Théodore Fantin Latour 56000 VANNES
Tél: 02 97 63 94 31 Fax: 09 72 11 61 39 Mail: info@avenir-voirie.fr