Banc public KUB en bois tropical, 1200mm

Catégorie : Mobilier urbain standard > Assises > Bancs publics

Référence : 306380

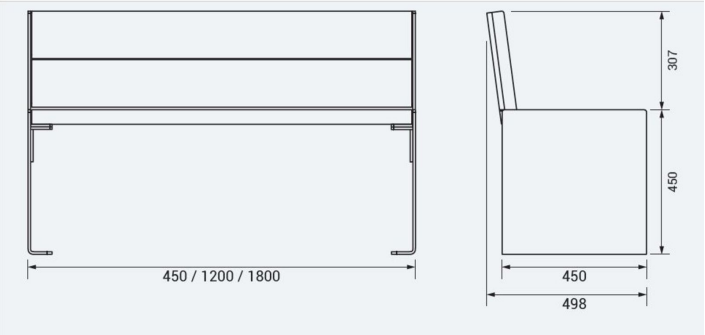

FINITION PEINTURE

> Piétement en acier peint sur zinc selon nos coloris
> Assise et dossier en acier galvanisé peint selon nos coloris
> Bois lasuré, chêne clair ou acajou

RAL 3020 | RAL 3004 | RAL 5010 | RAL 6005 | RAL 8017 | Acajou

RAL 7044 | RAL 9010 | RAL 9005 | Gris PROCITY® | Aspect Corten | Chêne clair

Description :

Banc public KUB en bois tropical, 1200mm STRUCTURE : Acier. DIMENSIONS : longueur 1200 mm, hauteur 757 mm. HABILLAGE : Assise et dossier en bois tropical FINITIONS: Structure thermo laqué selon nos coloris, habillage lasuré acajou ou chêne clair. FIXATIONS : sur platines (tiges d'Scellement fournies). Livré prêt à monter.

Informations complémentaires :

Longueur (mm) 1200	**Hauteur d'assise** 450
Hauteur totale 757	**Poids (kg)** 68

Document non-contractuel sous réserve de modifications par le fabricant. Tous droits réservés.
Avenir Voirie, 16 place Théodore Fantin Latour 56000 VANNES
Tél: 02 97 63 94 31 Fax: 09 72 11 61 39 Mail: info@avenir-voirie.fr

Banc public KUB en bois tropical, 1200mm

Catégorie : Mobilier urbain standard > Assises > Bancs publics
Référence : 306380

Lames dossier 2	**Matière pied** acier
Matière dossier bois tropical	**Lames assise** 3
Matière assise bois tropical	**Finition** thermolaquage
Fixation Sur platines	**Traitement** Zinc

Document non-contractuel sous réserve de modifications par le fabricant. Tous droits réservés.
Avenir Voirie, 16 place Théodore Fantin Latour 56000 VANNES
Tél: 02 97 63 94 31 Fax: 09 72 11 61 39 Mail: info@avenir-voirie.fr