Banquette publique RIGA en bois exotique, 2000mm

Catégorie : Mobilier urbain standard > Assises > Banquettes publiques

Référence : 209186

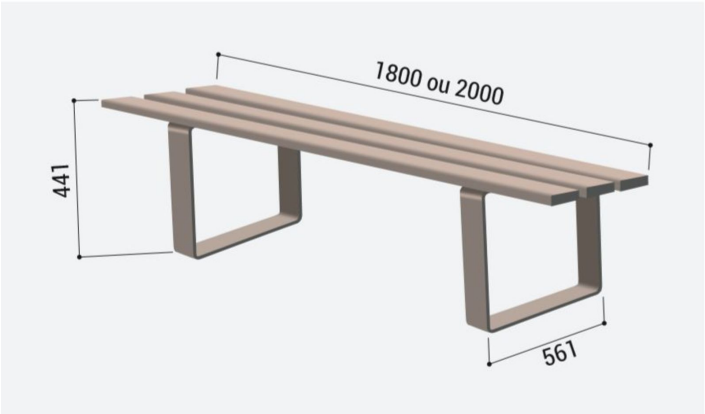

FINITION PEINTURE

> Acier peint sur zinc selon nos coloris
> Bois lasuré acajou ou chêne clair

Description :

Banquette publique RIGA en bois exotique, 2000mm STRUCTURE : Acier largeur 80mm, épaisseur 8mm DIMENSIONS : longueur 2000mm, largeur 561mm, hauteur 441mm. HABILLAGE : Assise en bois exotique, ép. 36mm. FINITIONS: Structure peint sur zinc selon nos coloris, habillage lasuré acajou ou chêne clair. FIXATIONS : sur platines (tiges d'Scellement fournies). PRÊT À MONTER.

Informations complémentaires :

Longueur (mm) 2000	**Largeur (mm)** 561
Poids (kg) 35	**Hauteur d'assise** 441

Document non-contractuel sous réserve de modifications par le fabricant. Tous droits réservés.
Avenir Voirie, 16 place Théodore Fantin Latour 56000 VANNES
Tél: 02 97 63 94 31 Fax: 09 72 11 61 39 Mail: info@avenir-voirie.fr

Banquette publique RIGA en bois exotique, 2000mm

Catégorie :	Mobilier urbain standard > Assises > Banquettes publiques
Référence :	209186

Matière pied Acier	**Matière assise** Bois exotique
Lames assise 3	**Finition** Thermolaquage
Traitement Zinc	**Fixation** Sur platines

Document non-contractuel sous réserve de modifications par le fabricant. Tous droits réservés.
Avenir Voirie, 16 place Théodore Fantin Latour 56000 VANNES
Tél: 02 97 63 94 31 Fax: 09 72 11 61 39 Mail: info@avenir-voirie.fr