Barrière Occitane sans rosace

Catégorie : Sécurité de la rue > Barrières
Référence : 24613AV

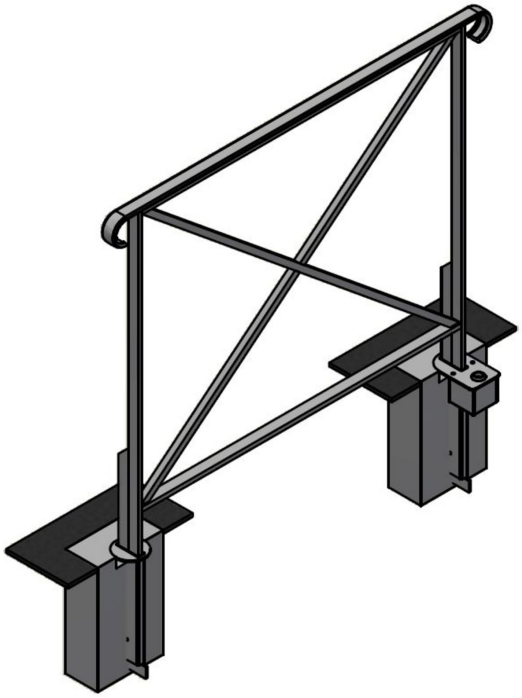

Description :

Barrière Occitane sans rosace. STRUCTURE : acier. DIMENSIONS: longueur 1160 mm, hauteur totale 900 mm. POTEAUX : largeur 30 mm, épaisseur 12 mm. TRAITEMENT : galvanisation à chaud des produits finis (+/-55 microns). FINITION : thermolaquage, poudre thermodurcissable à base de résine polyester (minimum 60 microns). FIXATION : amovible. COLORIS: teinte RAL à définir. OPTIONS : Modèles sans crosses, Modèles avec rosaces, Modèles grillagée, Modèles amovible.

Informations complémentaires :

Hauteur totale 900	**Matière** Acier
Fixation Amovible	**Traitement** Themolaquage
Longueur (mm) 1160	**Largeur (mm)** 30

Document non-contractuel sous réserve de modifications par le fabricant. Tous droits réservés.
Avenir Voirie, 16 place Théodore Fantin Latour 56000 VANNES
Tél: 02 97 63 94 31 Fax: 09 72 11 61 39 Mail: info@avenir-voirie.fr