Jardinière PROVINCE bois pommeau BOULE 800x800xh750mm

Catégorie : Espaces verts > Jardinières > Carrées

Référence : 201562

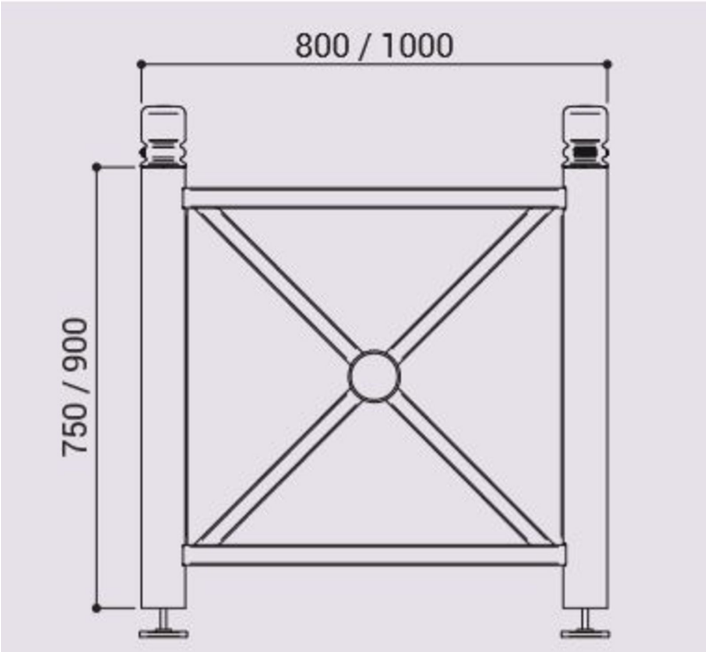

Description :

Jardinière 800x800xh750mm CHASSIS : tube acier galvanisé 76mm de diam pommeau BOULE. HABILLAGE : bois exotique épaisseur 22mm. Pieds équipés de vérins pour réglage des niveaux. Panneaux latéraux amovibles en tôle électrozinguée laquée. FINITION extérieur : peint sur galva selon nos coloris. FINITION interieur : bac en acier amovible avec anneaux inclus. OPTION : Réserve d'eau (ref 201606). FIXATIONS : sur pieds réglables. LIVRÉ MONTÉ

Informations complémentaires :

Hauteur totale 750

Largeur (mm) 800

Document non-contractuel sous réserve de modifications par le fabricant. Tous droits réservés.
Avenir Voirie, 16 place Théodore Fantin Latour 56000 VANNES
Tél: 02 97 63 94 31 Fax: 09 72 11 61 39 Mail: info@avenir-voirie.fr

Jardinière PROVINCE bois pommeau BOULE 800x800xh750mm

Catégorie : Espaces verts > Jardinières > Carrées

Référence : 201562

Longueur (mm) 800	**Poids (kg)** 83
Finition Thermolaquage	**Matière habillage** Bois exotique
Matière Acier	**Fixation** Pieds réglables

Document non-contractuel sous réserve de modifications par le fabricant. Tous droits réservés.
Avenir Voirie, 16 place Théodore Fantin Latour 56000 VANNES
Tél: 02 97 63 94 31 Fax: 09 72 11 61 39 Mail: info@avenir-voirie.fr