Jardinière PROVINCE pommeau BOULE 800x800xh750mm

Catégorie : Espaces verts > Jardinières > Carrées

Référence : 201524

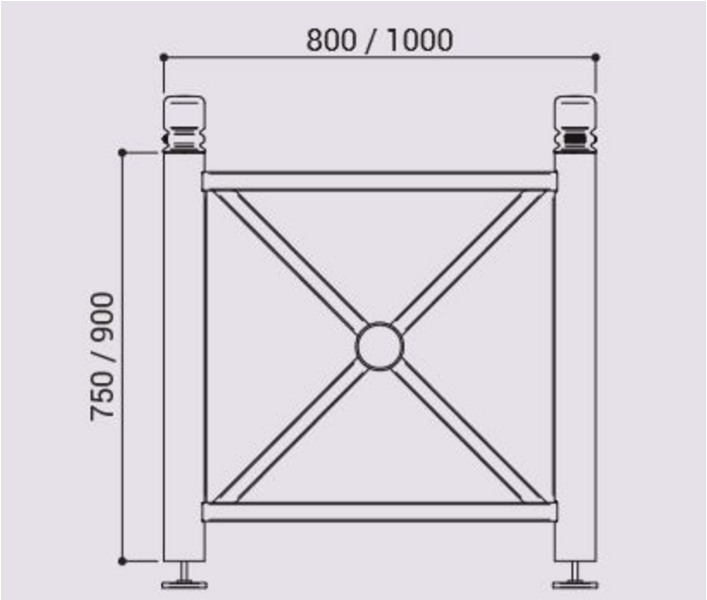

Description :

Jardinière 800x800xh750mm CHASSIS : tube acier galvanisé 76mm de diam pommeau BOULE. HABILLAGE : tôle d'acier galvanisé. Pieds équipés de vérins pour réglage des niveaux. Panneaux latéraux amovibles en tôle électrozinguée laquée. FINITION extérieur : peint sur galva selon nos coloris. FINITION interieur : bac en acier amovible avec anneaux inclus. OPTION : Réserve d'eau (ref 201606). FIXATIONS : sur pieds réglables. LIVRÉ MONTÉ

Informations complémentaires :

Hauteur totale 750

Largeur (mm) 800

Document non-contractuel sous réserve de modifications par le fabricant. Tous droits réservés.
Avenir Voirie, 16 place Théodore Fantin Latour 56000 VANNES
Tél: 02 97 63 94 31 Fax: 09 72 11 61 39 Mail: info@avenir-voirie.fr

Jardinière PROVINCE pommeau BOULE 800x800xh750mm

Catégorie : Espaces verts > Jardinières > Carrées

Référence : 201524

Longueur (mm) 800

Poids (kg) 7,5

Finition thermolaquage

Matière Acier galvanisé

Fixation Pieds réglables

Document non-contractuel sous réserve de modifications par le fabricant. Tous droits réservés.
Avenir Voirie, 16 place Théodore Fantin Latour 56000 VANNES
Tél: 02 97 63 94 31 Fax: 09 72 11 61 39 Mail: info@avenir-voirie.fr