Potelet CARREFOUR en acier Ø168mm, HS 1000mm

Catégorie : Sécurité de la rue > Potelets > Acier

Référence : 204679

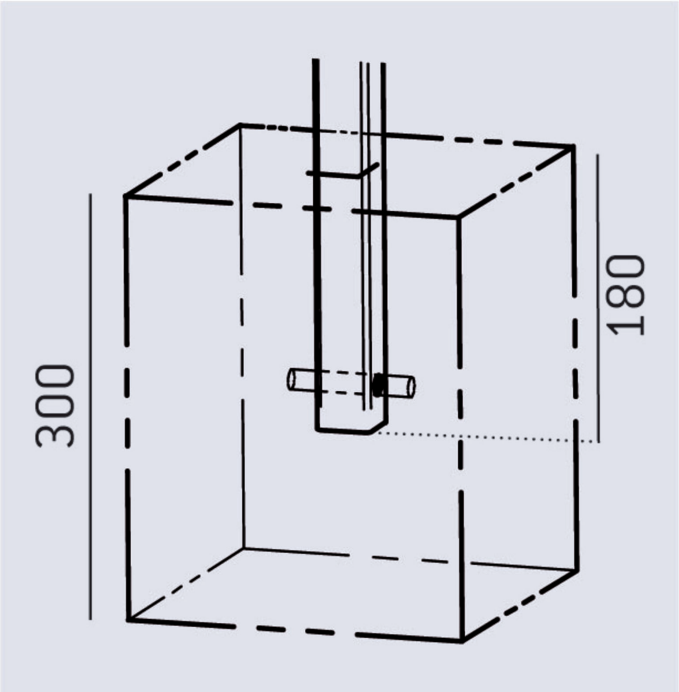

FINITION PEINTURE

> Acier peint sur zinc selon nos coloris

Description :

Potelet CARREFOUR en acier Ø168mm, HS 1000mm STRUCTURE : acier. DIMENSIONS : Ø168 mm, Hauteur Hors sol 1200 mm, épaisseur 3mm équipés d'un bouchon bombé soudé. FINITION : peint sur zinc selon coloris. FIXATION : par scellement.

Informations complémentaires :

Hauteur totale 1180	**Diamètre (mm)** 168
Poids (kg) 7	**Epaisseur (mm)** 3
Hauteur hors sol 1000	**Finition** thermolaquage

Document non-contractuel sous réserve de modifications par le fabricant. Tous droits réservés.
Avenir Voirie, 16 place Théodore Fantin Latour 56000 VANNES
Tél: 02 97 63 94 31 Fax: 09 72 11 61 39 Mail: info@avenir-voirie.fr

Potelet CARREFOUR en acier Ø168mm, HS 1000mm

Catégorie : Sécurité de la rue > Potelets > Acier

Référence : 204679

Matière acier

Traitement Zinc

Fixation Scellement

Document non-contractuel sous réserve de modifications par le fabricant. Tous droits réservés.
Avenir Voirie, 16 place Théodore Fantin Latour 56000 VANNES
Tél: 02 97 63 94 31 Fax: 09 72 11 61 39 Mail: info@avenir-voirie.fr