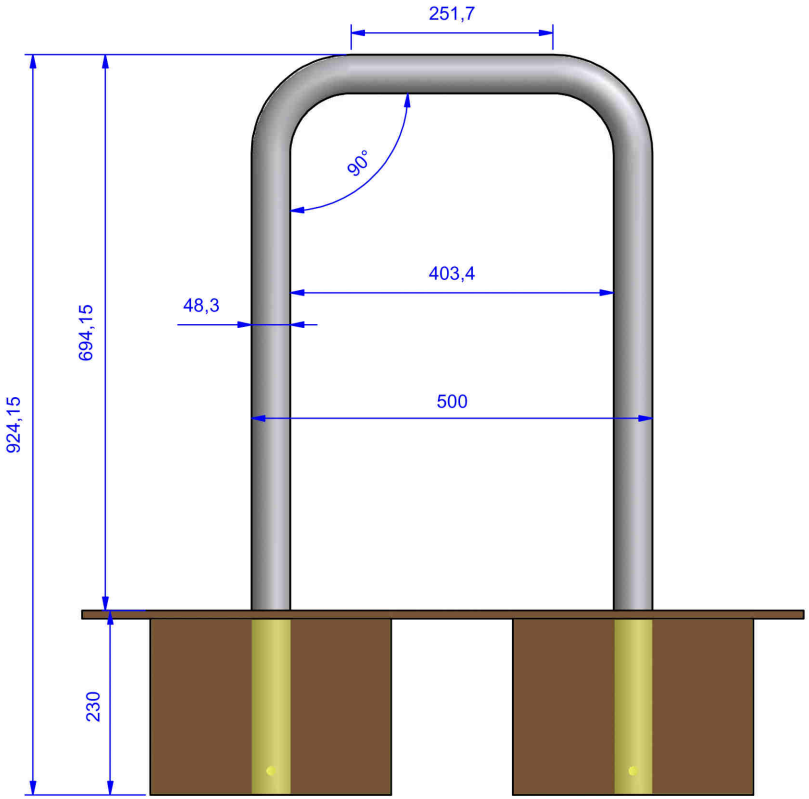

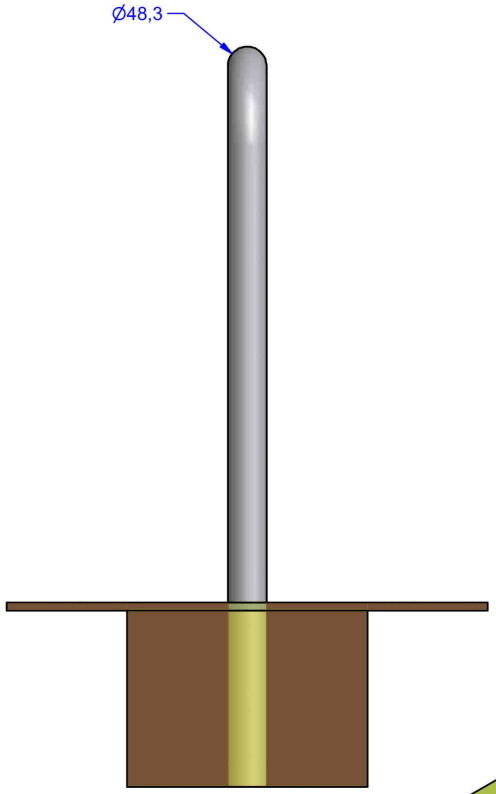

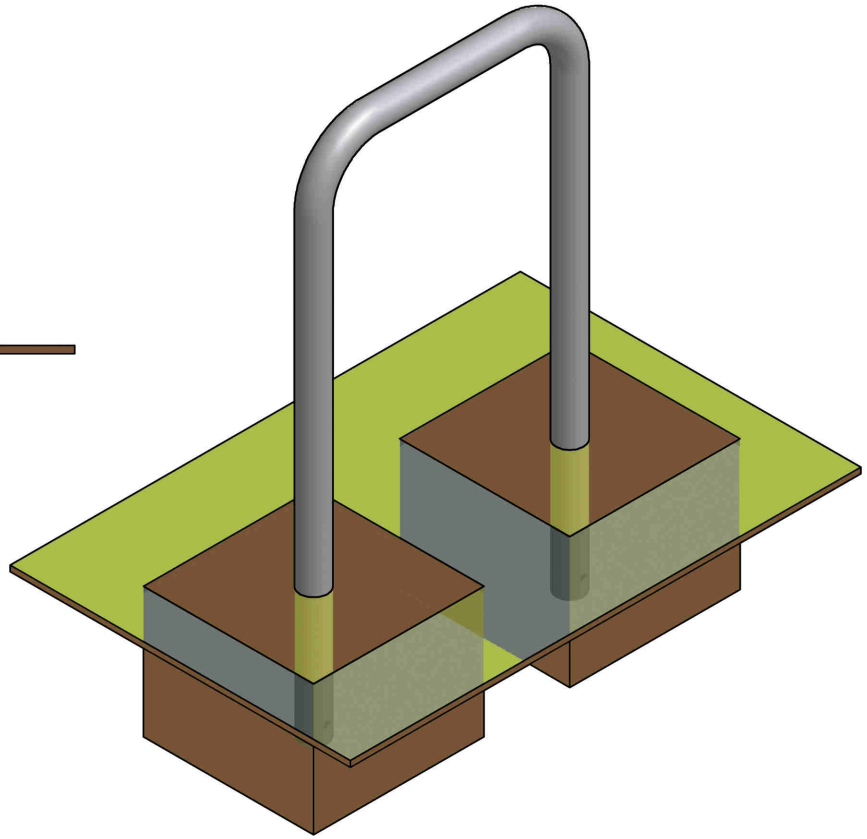

1742006

Appuis Vélo ARC Ø50mm

POIDS:

16, place Théodore Fantin Latour
56000 VANNES
✈ 00 33 (0) 297 639 431
🖷 00 33 (0) 972 116 139
info@avenir-voirie.fr
www.avenir-voirie.fr

Dessine par : Alban PORS

Verifie par :

Nota: Sans autorisation express d'ACTUS la reproduction totale ou partielle des images,textes,illustrations,concepts graphiques et plans demeurent formellement interdits.

Nota:Toutes les longueurs sont en mm sauf indications contraire

A3

Ref : 18988AV