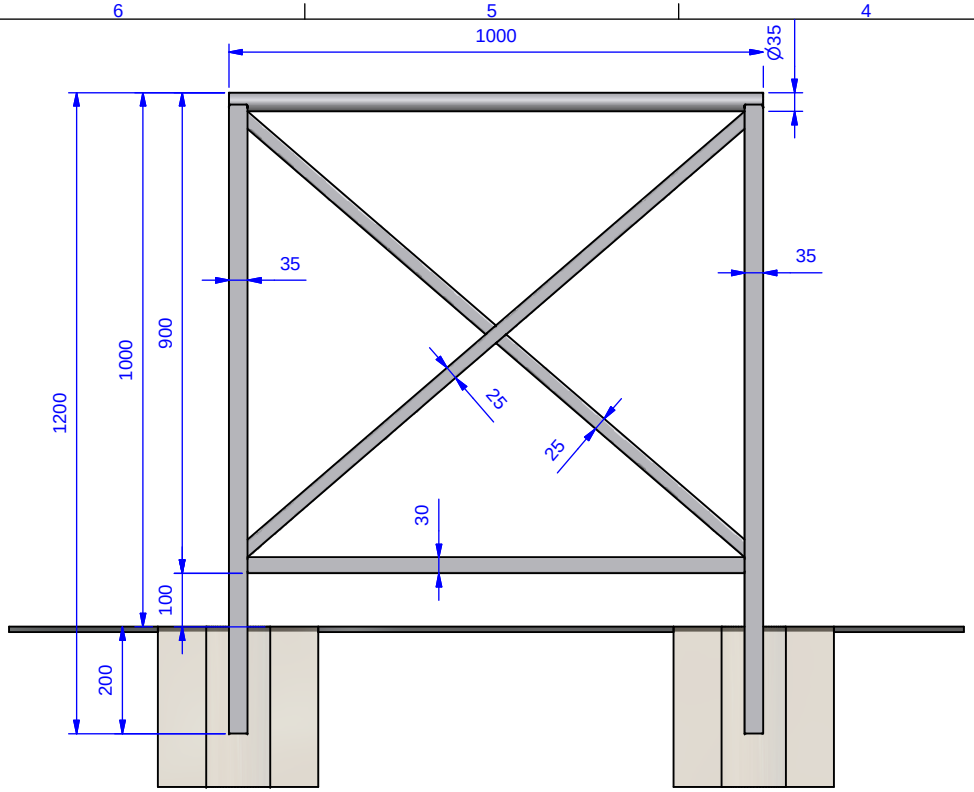

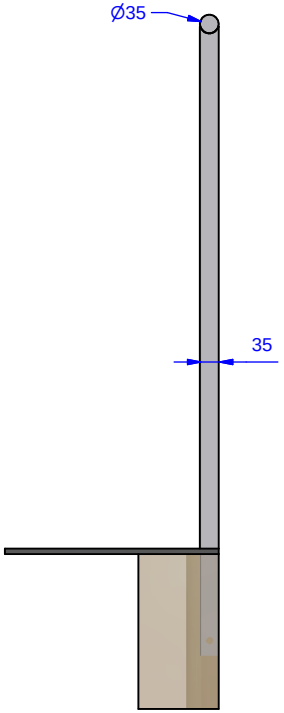

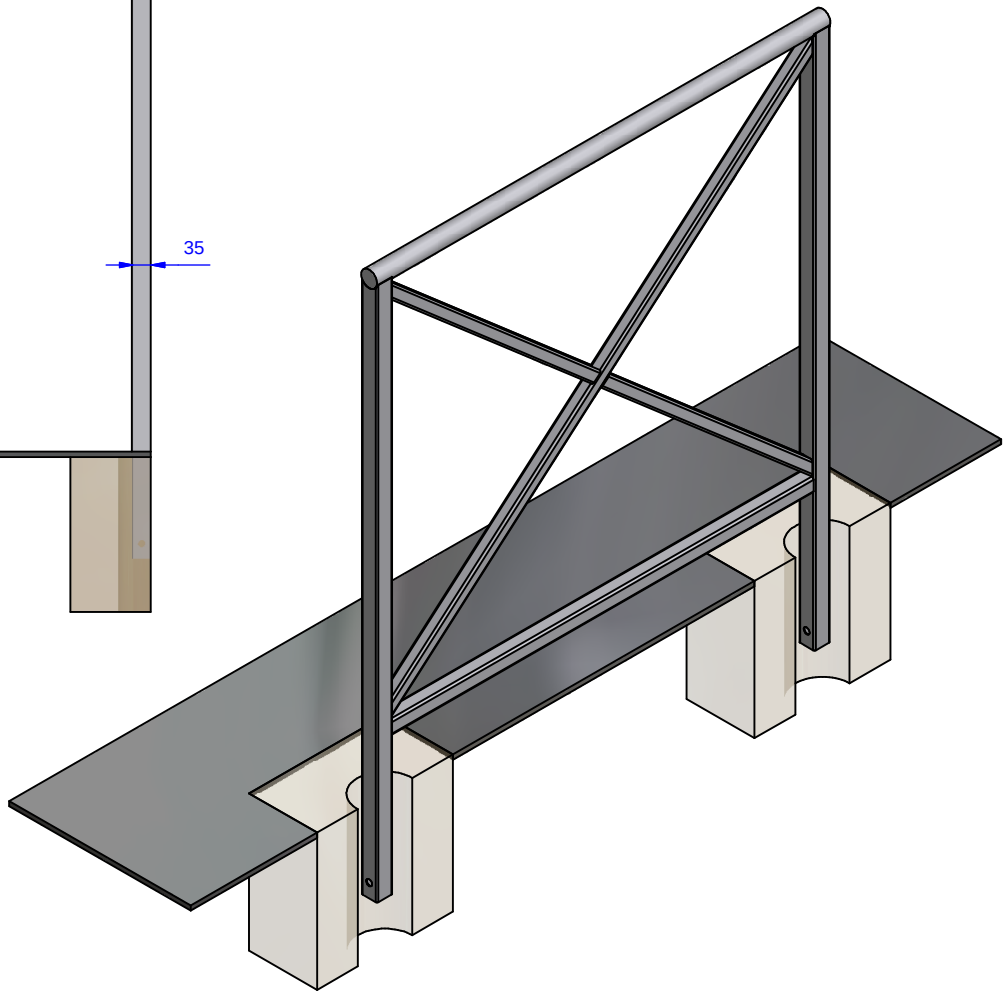

373.12

Nota:Toutes les longueurs sont en mm sauf indications contraires.
Le fabricant se reserve de modifier à tous moment et sans préavis ses creations &conceptions.

Sans autorisation expresse du fabricant, la reproduction totale ou partielle des images,textes,illustrations, concepts graphiques et plans demeurent formellement interdites.

LE POSEUR "HOMME DE L'ART" EST SEUL RESPONSABLE DE LA MISE EN OEUVRE;

BARRIERE "LIMOUSIN" TYPE CROIX SAINT ANDRE LONG :1.00m

avenir voirie
16, place Théodore Fantin Latour
56000 VANNES
00 33 (0) 297 639 431
00 33 (0) 972 116 139
info@avenir-voirie.fr
www.avenir-voirie.fr

Poids :	10kg
A3	Dessine par : 26/10/12
Ref	20056AV