mmcitéfrance

avenir voirie
16, place Théodore Fantin Latour
56000 VANNES
✈ 00 33 (0) 297 639 431
🖷 00 33 (0) 972 116 139
info@avenir-voirie.fr
www.avenir-voirie.fr

Banquette modulable, longueur d'un segment 2840 mm

Réalisation: Structure en acier reliée à des profilés en bois par boulonnage en acier inoxydable.

Le châssis : Les pieds latéraux et centraux sont réalisés dans de la tôle d'acier de 6 mm.

Assise: Profilés rectangulaire en bois massif (170 x 23 et 48x30 mm) longueur de 2800 mm.

Finition: Acier zingué revêtu peinture en poudre polyester cuite au four.

Coloris standard: Peinture mat grené fin - Voir coloris standards en téléchargeant la palette à l'adresse suivante :
https://www.avenir-voirie.fr/wp-content/article_pdfs/COUL.pdf
Autres coloris en Option moyennant plus value selon quantité.
Peinture AKZO NOBEL uniquement Interpon D1036 SW302G & D1036 SW325i

Ancrages: Fixation sur plots béton avec des tiges filetées M8 - voir dessin ancrage.

Références : LBQ120b / LBQ121b / LBQ122b bois de pin
LBQ120t / LBQ121t / LBQ122t bois tropicaux

Poids:

LBQ120b 56,5 kg	LBQ121b 57,5 kg	LBQ122b 78,8 kg
LBQ120t 80 kg	LBQ121t 81 kg	LBQ122b 103,5 kg

Tous les éléments de mobilier urbain doivent être correctement ancrées conformément à la documentation du fabricant, en cas de non respect MMCITE dégage toute responsabilité des problèmes qui surviendraient à la suite d'un défaut de montage.

mmcitéfrance

avenir voirie
16, place Théodore Fantin Latour
56000 VANNES
✈ 00 33 (0) 297 639 431
🖷 00 33 (0) 972 116 139
info@avenir-voirie.fr
www.avenir-voirie.fr

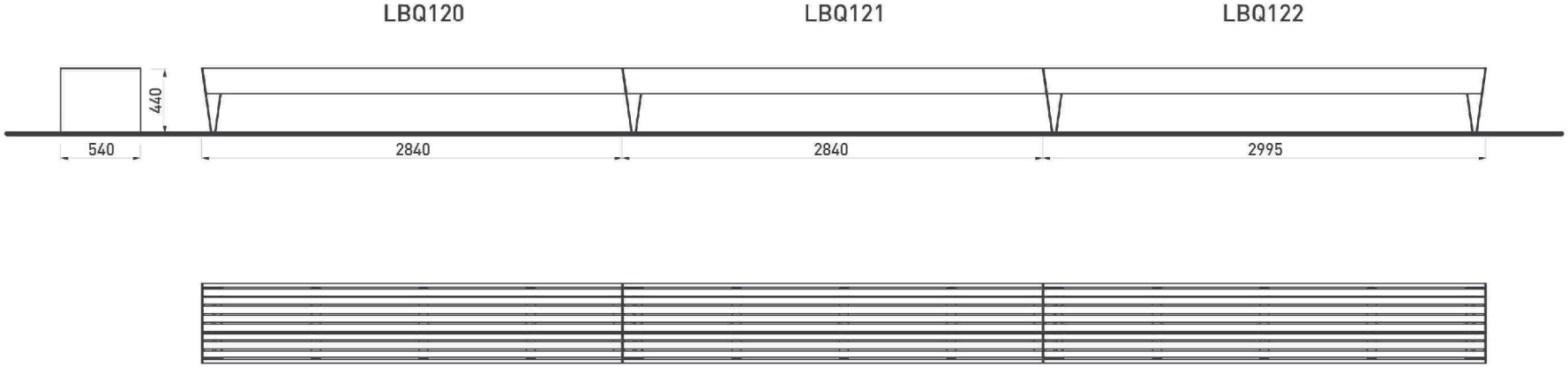

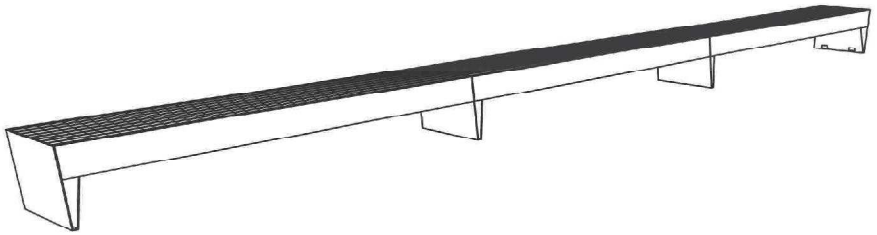

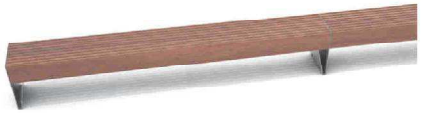

dimensions in mm

LBQ120/LBQ121/LBQ122 - BLOCQ

All rights reserved. Protection of industrial design.

Dimensions des produits sont à titre informatif seulement. Le fabricant se réserve le droit de modifier les spécifications techniques sans préavis. Dimensions des fondations et manière de l'implantation du produit sont obligatoire. Ancre écartement dimensions à partir des dimensions du produit livré.

mmcitéfrance

avenir voirie
16, place Théodore Fantin Latour
56000 VANNES
00 33 (0) 297 639 431
00 33 (0) 972 116 139
info@avenir-voirie.fr
www.avenir-voirie.fr

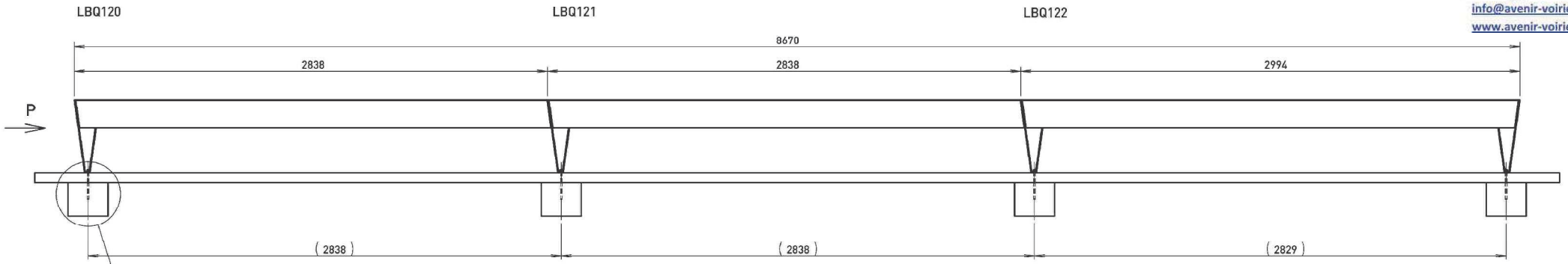

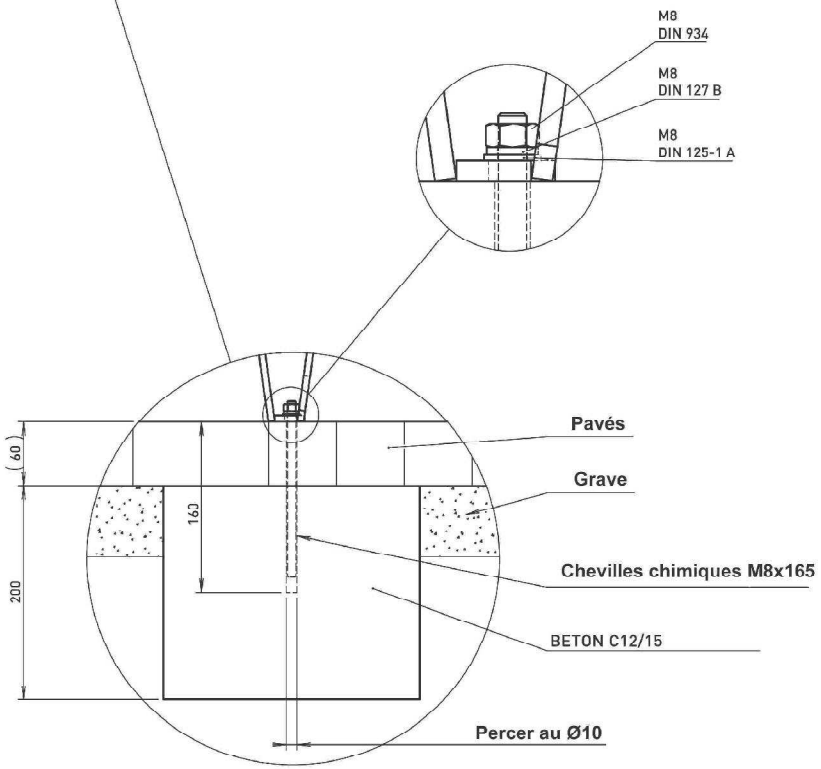

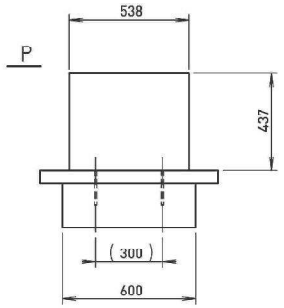

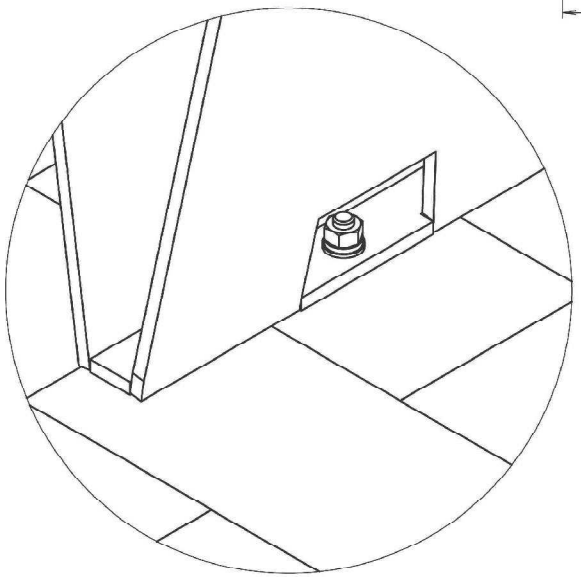

LBQ - BLOCQ

Dimensions des produits sont à titre informatif seulement. Le fabricant se réserve le droit de modifier les spécifications techniques sans préavis. Dimensions des fondations et manière de l'implantation du produit sont obligatoire. Ancre écartement dimensions à partir des dimensions du produit livré.

mmcitéfrance

Finition Lasurée du PIN

Pin
Blanc Parc

Pin
Brun Campagne

Pin
Gris Urbain

Une de ces trois lasures est IMPERATIVEMENT à choisir lors de la commande