mmcitéfrance

avenir voirie
16, place Théodore Fantin Latour
56000 VANNES
✈00 33 (0) 297 639 431
🖷 00 33 (0) 972 116 139
info@avenir-voirie.fr
www.avenir-voirie.fr

# SKANDUM SK130

**Abribus à toit arrondi en polycarbonate, surface couverte 13 m² (1,7 x 7,8 m)**

| | |
|---|---|
| **Réalisation:** | en acier avec panneaux de verre pour le parois arrières et latérales - toit en polycarbonate cellulaire assemblage sur place par boulons en acier inoxydable; hauteur totale 2460 mm |
| **Finition:** | acier galvanisé et thermo laqué |
| **Cadre-porteur:** | poteaux porteurs et traverses longitudinales en acier soudée de profilés carrés 50x50x2,7 mm |
| | tôle en acier d'épaisseur 4, 5 et 12 mm; évacuation du pluvial en arrière de la structure par un poteau |
| **Parois arrière:** | verre trempé d'épaisseur 6 mm avec impression de sécurité;<br>variante avec les vitrines éclairée CL 170 ou CL 110 |
| **Toitures:** | panneaux de polycarbonate cellulaire 6 mm de couleur laiteuse |
| **Équipement:** | deux bancs intégrés avec l'assise de 3 lamelles de dimensions 58x58x1230 mm en bois de pin massif ils sont fixés sur les montants de l'abri |
| **Coloris standard:** | Peinture mate grené fin<br>RAL 7016 Gris anthracite<br>RAL 5002 Bleu outremer<br>RAL 6005 Vert Mousse<br>RAL 9006 Aluminium Blanc<br>RAL 9005 Noir foncé<br>RAL 9007 Aluminium gris<br>Autres coloris RAL en option |
| **Fixation:** | fixation sur massifs béton à l'aide des tiges filetées M12 (non fournies) |
| **Poids:** | 559 kg |
| **Option:** | possibilité d'installer des horaires dans le paroi arrière |
| **Variantes:** | **SK130a** abri avec parois en verre |
| | **SK130b** abri avec une vitrine |
| | **SK130c** abri avec deux vitrines |

mmcitéfrance

avenir voirie
16, place Théodore Fantin Latour
56000 VANNES
✈00 33 (0) 297 639 431
🖷 00 33 (0) 972 116 139
info@avenir-voirie.fr
www.avenir-voirie.fr

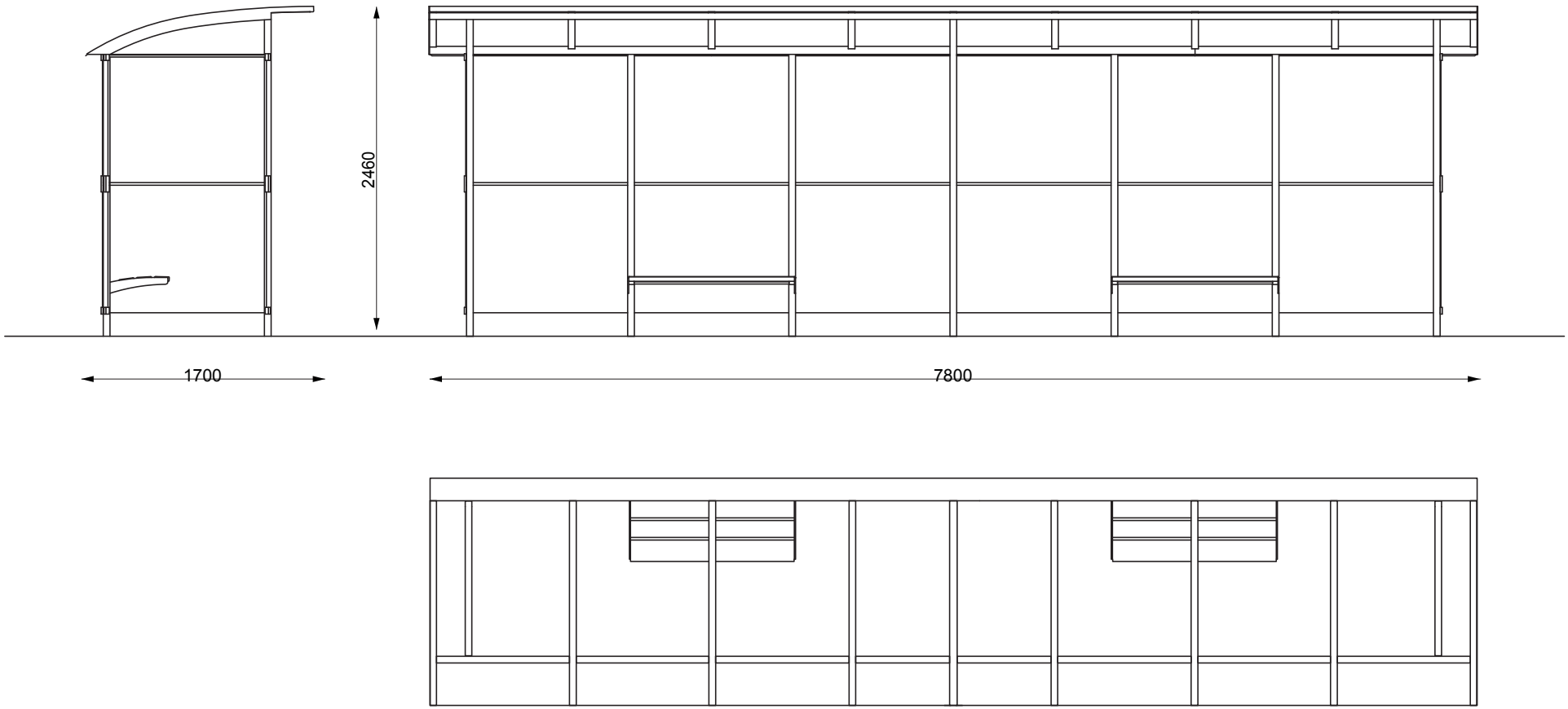


SK130a

# SKANDUM

mmcitéfrance

avenir voirie
16, place Théodore Fantin Latour
56000 VANNES
✈ 00 33 (0) 297 639 431
🖷 00 33 (0) 972 116 139
info@avenir-voirie.fr
www.avenir-voirie.fr

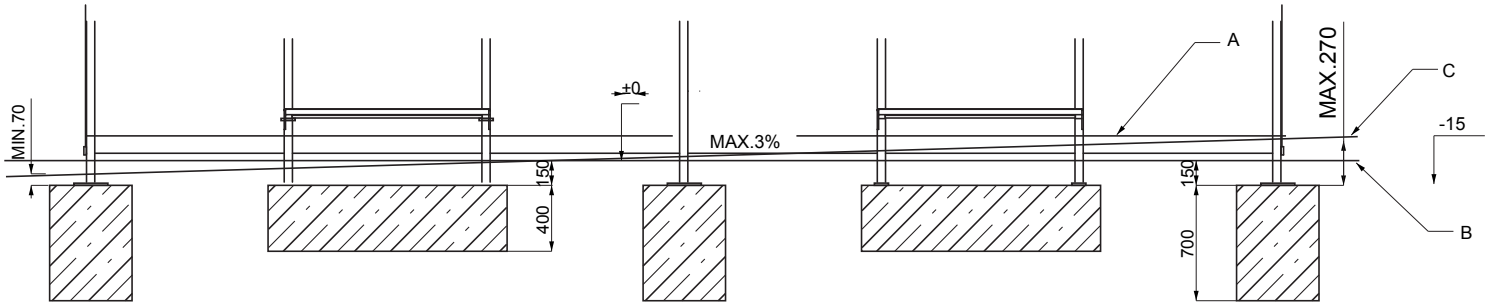


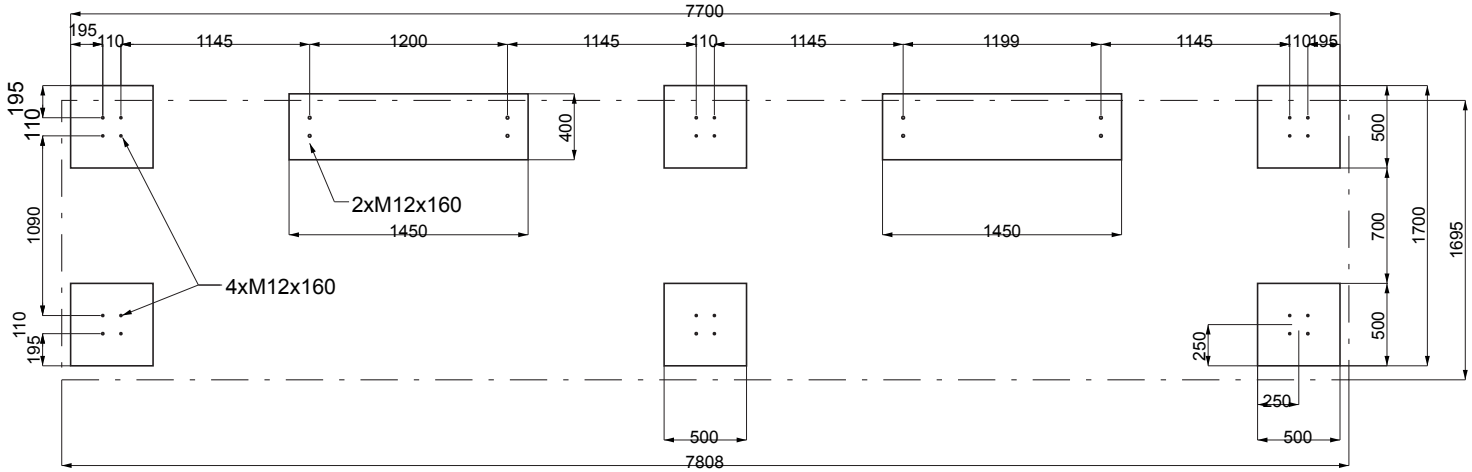


SK130a

SKANDUM